MODÈLE DE TABLE VITRINE À CREME GLACÉE BLANCS'OUVRE DU CÔTÉ FONCTIONNEMENT

1 375,00 €

SKU:	**7292.0005**

Vitrine à Crème Glacée Modèle de Table: La Présentation Parfaite pour Glaces et Desserts

Cette vitrine à crème glacée compacte est idéale pour les glaciers, cafés, food trucks et restaurants. Parfaite pour présenter des glaces, sorbets et autres délices réfrigérés. Avec un design élégant et une technologie avancée, cette vitrine offre tout ce qu'il faut pour mettre vos produits en valeur. Dimensions : 670x750x375 mm (LxPxH) - Température : -18ºC/-16ºC - Consommation d'énergie : 0,19 kW - Poids : 67 kg.

Caractéristiques principales :

- **Éclairage LED :** Assure une présentation attrayante, même dans des conditions de faible luminosité.
- **Système de contrôle de température intelligent :** Maintient une température stable pour une qualité optimale des produits.
- **Verre de sécurité avec élément chauffant :** Évite la condensation, garantissant une visibilité claire du contenu.
- **Couvercle en verre à fermeture douce :** Reste ouvert si nécessaire et se ferme doucement pour un confort accru.
- **Compacte et pratique :** Prend peu de place, mais offre une capacité suffisante pour plusieurs saveurs.

Attention : cette vitrine à crème glacée n'est pas conçue pour le stockage à long terme des glaces. Conservez les glaces dans un congélateur adapté en dehors des heures d'ouverture.

Que vous dirigiez une petite entreprise de restauration ou un food truck mobile, cette vitrine à glace modèle de comptoir allie fonctionnalité et style pour une présentation professionnelle de vos délices réfrigérés.

CombiSteel

EAN code	7422242913956	Largeur (mm)	670
Profondeur (mm)	750	Hauteur (mm)	375
Couleur	Blanc	Poids brut (kg)	67
Renseignements	Excl. bacs pour crème glacée	Tension (Volt)	230
Fréquence de tension (Hz)	50	Puissance totale (kW)	0.195
Modèle de table / autonomes/ encastré	Modèle de table	Liquide de refroidissement	R 290
Capacité en unités par fois	3x5 ltr	Plage de température (° C)	-16/-18
Capacité brut (Ltr)	3x5	Dim. LxPxH intérieur (mm)	550x415x150
Lampes	Oui	Type de refroidissement	Statique
Verrouillable	Non	Mobile	Non
Décongélation	Manuel	Max. température ambiante (°C)	30
Epaisseur d'isolation (mm)	60	Marque	COMBISTEEL
Quantité de réfrigérant (gr)	50	Classe énergétique (A/G)	B
EPREL ID	2052295	Prêt à brancher	Oui
Colis postal	Non		

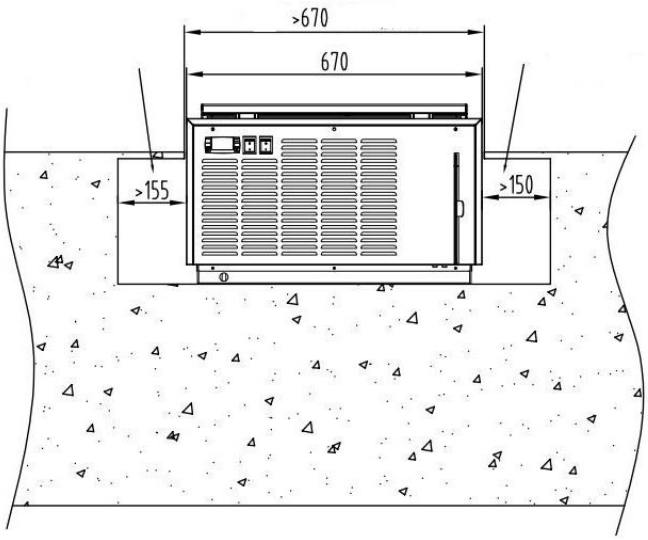
>670
670
>155
>150

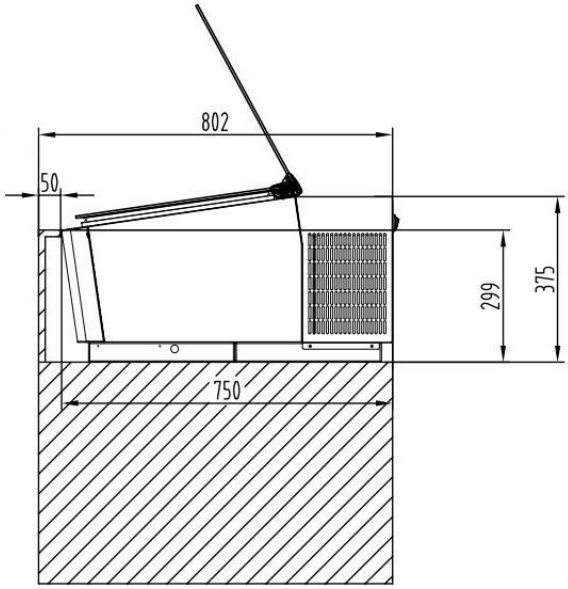
802
50
299
375
750

CombiSteel

ENERG

Combisteel B.V. 7292.0005

A
B
C
D
E
F
G

B

1169 kWh/annum

0,18 m²

-17 °C

-21 °C

2019/2018